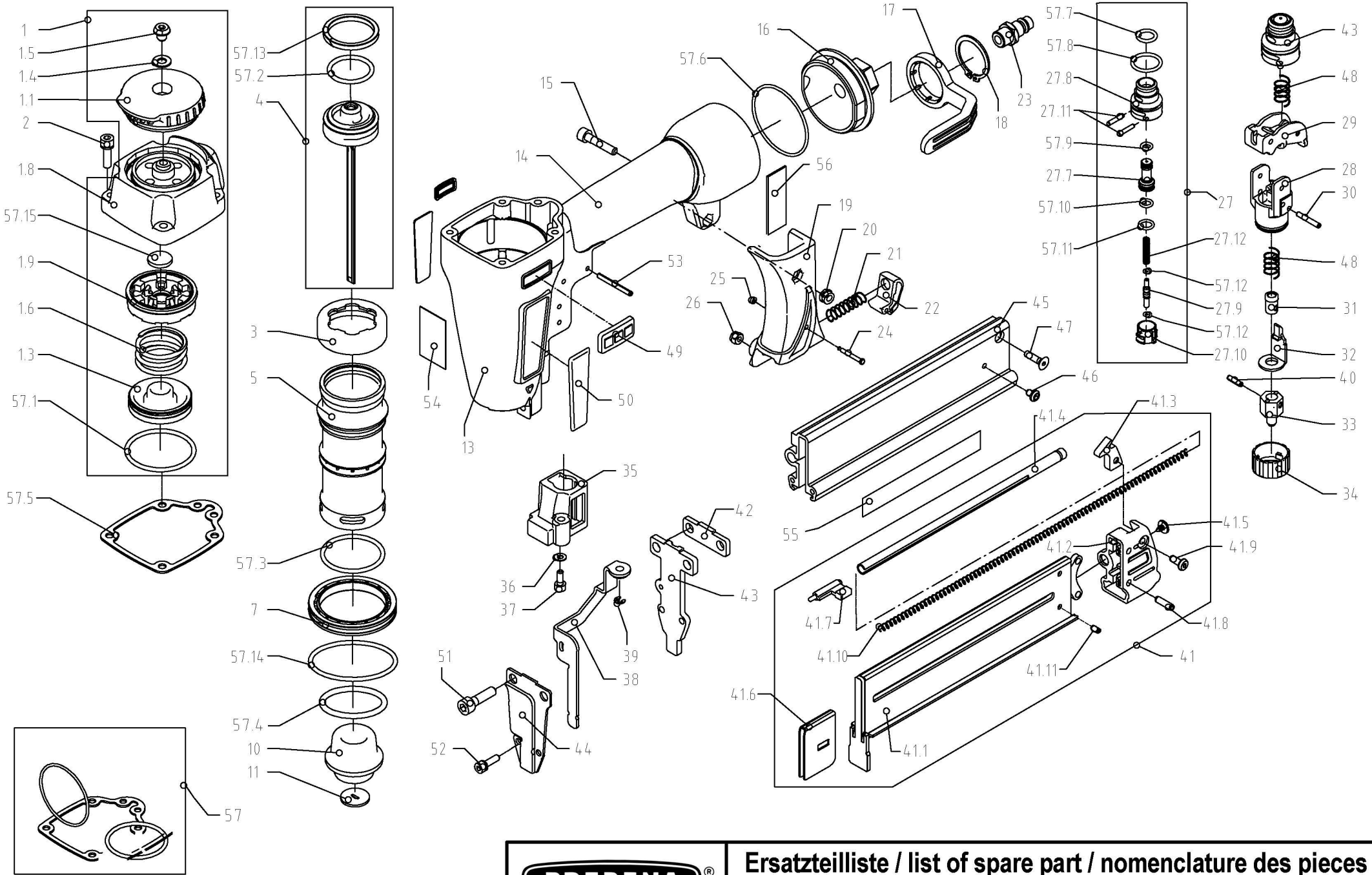

PREBENA®

Ersatzteilliste / list of spare part / nomenclature des pieces

Type 3GP-Z40

No 34400002

30.08.2019

77					
76					
75					
74					
73					
72					
71					
70					
69					
68					
67					
66					
65					
64					
63					
62					
61					
60					
59					
58					
57.15	34309901	1	Dichtscheibe	gasket	joint plate
57.14	99950601	1	O-Ring	o-ring	joint torique
57.13	99806201	1	Dichtring	seal ring	joint plate
57.12	99951801	2	O-Ring	o-ring	joint torique
57.11	99951201	2	O-Ring	o-ring	joint torique
57.10	99951601	1	O-Ring	o-ring	joint torique
57.9	99951501	1	O-Ring	o-ring	joint torique
57.8	99951401	1	O-Ring	o-ring	joint torique
57.7	99951301	1	O-Ring	o-ring	joint torique
57.6	99951001	1	O-Ring	o-ring	joint torique
57.5	99712501	1	Kopfdichtung	head sealing	joint de têtière
57.4	99950701	1	O-Ring	o-ring	joint torique
57.3	99950501	1	O-Ring	o-ring	joint torique
57.2	99952401	1	O-Ring	o-ring	joint torique
57.1	99950301	1	O-Ring	o-ring	joint torique
57	34039401	1	Dichtungssatz	seal kit	joints kit
56	98685302	1	Gebotszeichenleiste, senkrecht	mandatory signs	signes oligartores
55	97522602	1	Typenschild	type label	la plaque signalétique
54	98669602	1	Verbotszeichen "Leiter/Gerüst"	prohibition sign "ladder/scaffold"	signe d'interdiction "l´échelle/échafaudage"
53	98904503	4	Spannhülse	spring pin	goupille élasique
52	99302018	2	Zylinderschraube mit Federring	screw with spring washer	vis avec rondelle grower
51	99306802	2	Zylinderschraube	screw	vis
50	98682001	1	Kopfaufkleber, links-rechts	head label, left - right	autocollants de tête, gauche - droit
49	42027201	2	Schutz	protection	protection
48	99634501	2	Druckfeder	spring	ressort
47	99308607	1	Senkschraube	screw	vis
46	99306008	1	Halbrundkopfschraube	screw	vis
45	34201901	1	Magazin	magazine	magasin
44	34001301	1	Abdeckplatte	cover plate	plaque de couvrir
43	34201701	1	Werkzeugplatte	tool plate	plaque d'outil
42	34001801	1	Distanzplatte	distance plate	plaque de distance
41.11	98903403	1	Spannhülse	spring pin	goupille élasique
41.10	99635701	1	Druckfeder	spring	ressort
41.9	99301108	1	Halbrundkopfschraube	screw	vis
41.8	98907303	2	Spannhülse	spring pin	goupille élasique
41.7	34211601	1	Vorschieberanschlag	stopper, pusher	butoir, chariot
Pos.	ET-Nr.	Menge	Beschreibung	description	dènomination

41.6	34202301	1	Vorschieber	pusher	chariot d'avancement
41.5	34008601	1	Schraube	screw	vis
41.4	34005301	1	Federlager	spring holder	fixation de ressort
41.3	34003701	1	Verschluß	lock	fermeture
41.2	34212601	1	Magazinabdeckung	magazine cover	couverture de magasin
41.1	34202001	1	Unterschieber	slider	tiroir
41	34247601	1	Unterschieber komplett	slider complete	tiroir complete
40	98903603	1	Spannhülse	spring pin	goupille élasique
39	99000503	1	Sicherungsscheibe	retaining washer	clip
38	34001401	1	Sicherungsbügel	safety device	palpeur de sécurité
37	99301802	1	Zylinderschraube	screw	vis
36	99100201	1	Scheibe	washer	rondelle
35	34033401	1	Abdeckung, Sicherungsbügel	cover, safety device	couverture, palpeur de sécurité
34	34321801	1	Stellrad	set collar	roue d'orientation
33	34017101	1	Verstellwelle	adjusting rod	arbre de réglage
32	34301201	1	Brücke, Sicherungsbügel	holder, safety device	fixation de sécurité
31	34305301	1	Federlager	spring holder	fixation de ressort
30	98904003	1	Spannhülse	spring pin	goupille élasique
29	34001501	1	Auslösehebel komplett	trigger complete	levier de détente complete
28	34301101	1	Führung, Sicherungsbügel	guide, safety device	guide de sécurité
27.12	99634601	1	Druckfeder	spring	ressort
27.11	98902406	2	Zylinderstift	parallel pin	goupille cylindrique
27.10	34303601	1	Ventilstiftführung	valve pin guide	guidage à goupille de soupape
27.9	34303501	1	Ventilstift	valve pin	goupille de soupape
27.8	34303401	1	Ventilbuchse	valve sleeve	douille de soupape
27.7	34303301	1	Ventilstange	valve tube	tige de soupape
27	34347301	1	Auslöseventil komplett	trigger valve complete	soupape de declencheur complete
26	99200209	1	Sicherungsmutter	self-locking nut	écrou de sécurité
25	34347201	1	Befestigungsring	PU-ring	PU-anneau
24	34015201	1	Achse, Sperrklinke	bolt, stopper	axe, cliquet
23	98800101	1	Einstecknippel	nipple	raccord à vis
22	34002501	1	Sperrklinke	stopper	cliquet
21	99635801	1	Druckfeder	spring	ressort
20	99200309	1	Sicherungsmutter	self-locking nut	écrou de sécurité
19	34004001	1	Magazinhalter	holder, magazine	fixation de magasin
18	99002301	1	Sicherungsring	retaining ring	circlip
17	34340001	1	Gürtelhaken	hook	crochet
16	98886101	1	Reduzierung	reducer	adapter
15	99304402	1	Zylinderschraube	screw	vis
14	12638601	1	Gummiabdeckung, Griff	rubber cover, handle	couverture de caoutchouc, poignée
13	34002701	1	Gehäuse	main housing	corps
11	34211201	1	Treiberführung	driver guide	guidage de couteau
10	34301001	1	Puffer	bumper	amortisseur
7	34311701	1	Distanzring	distance ring	anneau de distance
5	34000901	1	Zylinder	cylinder	cylindre
4.1	34200801	1	Treiber (mit Kolben)	driver (incl. piston)	couteau (incl. piston)
4	34205501	1	Treiber komplett	driver complete	couteau complete
3	34309601	1	Dichtring	seal ring	joint plate
2	99304418	4	Zylinderschraube mit Federring	screw with spring washer	vis avec rondelle grower
1.9	34309301	1	Federlager	spring support	support de ressort
1.8	34000101	1	Kopfplatte	head plate	capuchon
1.6	99634001	1	Druckfeder	spring	ressort
1.5	99303008	1	Halbrundkopfschraube	screw	vis
1.4	99100401	1	Scheibe	washer	rondelle
1.3	34300501	1	Kopfventil	head valve	soupape de têtière
1.1	34307201	1	Schalldämpfer-Abdeckplatte	cover plate, exhaust silencer	plaque de silencieux
1	34046101	1	Kopf komplett	head complete	tête complete
Pos.	ET-Nr.	Menge	Beschreibung	description	dènomination